Metallbauteile

Lichtschachtabdeckungen 12.01
Lüftungsgitter 12.02/A
Fahrradunterstand AKTINA..... 12.03
Gitterrostauflage 12.04/A

Hochwertige Lichtschachtabdeckungen von Metallbauteile Schibler AG

Nutzen Sie unseren Online-Shop
www.lichtschachtabdeckungenkaufen.ch
um Abdeckungen für Lichtschächte günstig online zu bestellen. Geben Sie einfach das gewünschte Format ein und schon wird der Preis berechnet. Unsere Lichtschachtabdeckungen können auf einen vorhandenen Gitterrost ganz einfach montiert werden. Entsprechendes Material zur Montage wird mit der Abdeckung mitgeliefert.

Schützen Sie Ihre Lichtschächte vor Insekten, Laub und Schmutz

Das Edelstahlgewebe unserer Lichtschachtabdeckungen schützt Ihren Kellerschacht. Gerade als Insektenschutz sind die Abdeckungen perfekt. Somit bleiben die Lichtschächte frei von unerwünschten Besuchern. Die Oberfläche des Insektenschutzgitters kann problemlos mit Besen und/oder Wasser gereinigt werden. Natürlich ist die Abdeckung auch in anderen Fällen praktisch – beispielsweise im Herbst wenn Laub fällt. Blätter und anderer Schmutz kann auf der Lichtschachtabdeckung schnell beseitigt werden – und der Schacht bleibt sauber.

Qualität aus Eschenbach

Unsere Lichtschachtabdeckungen bestehen aus einem Aluminium-Rahmen mit Edelstahlgewebe. Die Maschen der Gitter messen 6 x 3 x 0,95 mm und sind 0,5 mm dick. Die Befestigung erfolgt mit einer mitgelieferten Metallklammer auf dem vorhandenen Gitterrost. Eine Montageanleitung liegt bei. Lichtschachtabdeckungen erhalten Sie bei uns in diversen Grössen, von 50 x 40 cm bis zu 200 x 100 cm. Die Insektengitter werden geliefert oder können bei uns in Eschenbach abgeholt werden. Die Zahlung erfolgt per Rechnung.

Element

Alu-Rahmen mit Edelstahlgewebe Streckmetall V2A

Rahmenprofil

Farblos eloxiert E6/EV1, 39x7mm

Füllung

Streckmetallgewebe V2A, Masche 6mm x 3mm x 0.95mm, Blechstärke 0.5mm, offene Fläche 47%

Befestigung

mit Blechschraube/Dichtscheibe und Winkelblechmutter auf vorhandenen Gitterrost

Richtpreise für Lichtschachtabdeckungen in SFr.

H/B mm	500	600	700	800	900	1000	1100	1200	1300	1400	1500	1600	1700	1800	1900	2000
400	121.-	127.-	132.-	137.-	142.-	148.-	152.-	158.-	162.-	168.-	172.-	178.-	183.-	189.-	193.-	199.-
500	127.-	133.-	139.-	145.-	151.-	156.-	162.-	168.-	175.-	181.-	187.-	193.-	199.-	205.-	210.-	216.-
600	133.-	140.-	146.-	153.-	159.-	167.-	174.-	180.-	187.-	193.-	200.-	208.-	213.-	221.-	227.-	234.-
700	139.-	146.-	153.-	161.-	170.-	177.-	184.-	191.-	199.-	206.-	213.-	221.-	229.-	237.-	244.-	251.-
800	145.-	153.-	161.-	170.-	178.-	186.-	194.-	203.-	210.-	219.-	228.-	235.-	244.-	253.-	260.-	269.-
900	151.-	159.-	168.-	178.-	187.-	196.-	205.-	213.-	224.-	232.-	241.-	250.-	259.-	269.-	278.-	286.-
1000	156.-	167.-	175.-	186.-	196.-	206.-	215.-	225.-	235.-	246.-	254.-	265.-	275.-	285.-	294.-	304.-

Metallbauteile Schibler AG
www.metallbauteile.ch
info@metallbauteile.ch
CH-6274 Eschenbach
Tel. 041 449 00 80 Fax 041 449 00 89

DucoGrille Solid G30 Z

DucoGrille Solid ist ein Einbaumauergitter aus Aluminiumextrusionsprofilen. Die stapelbaren Lamellen bewirken eine einzigartige Stabilität. Die perforierten Lamellen dienen als Insektenschutz (2 Arten von Perforation). Die Z-förmigen Lamellen bewirken ein klares Design.

Variante P1: mit feiner Perforation
Variante P2: mit grober Perforation (optional auch mit Insektenschutz aus Edelstahl, 2.3 x 2.3 mm erhältlich)

Technische Eigenschaften

	DucoGrille Solid G 30Z P1	DucoGrille Solid G 30Z P2	DucoGrille Solid G 30Z NP
Visueller freier Durchlass	60	86	0
Physischer freier Durchlass	34	48	0
K Faktor Zuluft	17,7	12,85	
K Faktor Abluft	19,13	12,9	
Ce	0,24	0,28	
Cd	0,23	0,28	
Einbautiefe	G: 34,4 G Large: 31,9	G: 34,4 G Large: 31,9	G: 34,4 G Large: 31,9
Lamellenschritt	37,5	37,5	37,5
Rahmenanschlag	G: 18,2 G Large: 40	G: 18,2 G Large: 40	G: 18,2 G Large: 40

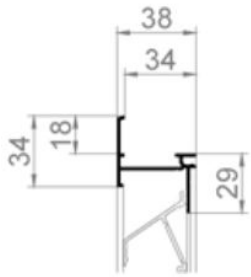

G 30Z
Einbaumauergitter mit Flansch

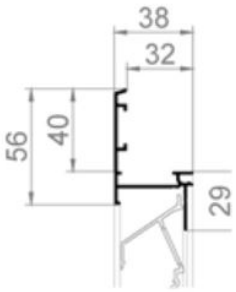

G 30Z Large
Einbaumauergitter mit **extra großem** Flansch

Edelstahl Isektengaze (S= Standard / O= Option)

Typ	Stanzung P1	Stanzung P2	Edelstahl Insektengaze 2,3x2,3mm	Edelstahl Vogelgaze 6x6mm	Edelstahl Vogelgaze 20x20mm
DucoGrille Solid G 30Z P1	S	✗	✗	✗	✗
DucoGrille Solid G 30Z P2	✗	S	S	O	O
DucoGrille Solid G 30Z NP	✗	✗	✗	✗	✗

Wasserdichtheit (mit Insektenschutz)

Typ	v = 0 m-s	v = 0,5 m-s	v = 1 m-s	v = 1,5 m-s	v = 2 m-s	v = 2,5 m-s
DucoGrille Solid G 30Z P1	C(91,11)	C(83,47)	D(77,65)	D	D	D
DucoGrille Solid G 30Z P2	B(96,09)	B(95,90)	C(93,53)	C(87,57)	D(67,28)	D
DucoGrille Solid G 30Z NP						

Metallbauteile Schibler AG
www.metallbauteile.ch
info@metallbauteile.ch
CH-6274 Eschenbach
Tel. 041 449 00 80 Fax 041 449 00 89

DucoGrille Classic G20 Z

DucoGrille Classic G20 Z ist ein Einbaumauergitter aus Aluminiumstrangpressprofilen. Das Dreh-Klick-System ermöglicht eine schnelle und einfache Montage.
Die „Z"-förmige Lamelle bewirkt ein klares Design.

Optional auch mit Insektenschutz aus Edelstahl 2.3 x 2.3 mm erhältlich.

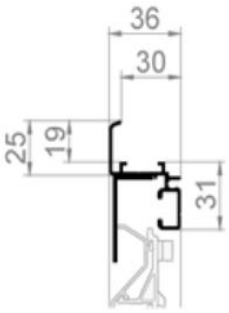

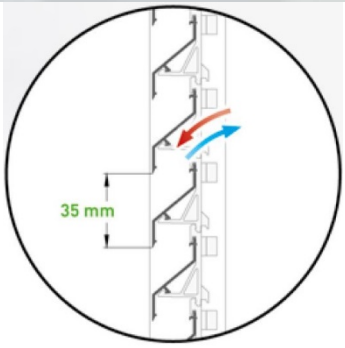

G 20Z
Einbaumauergitter
mit Flansch

DucoGrille Classic G50 Z

Der DucoGrille Classic G50 Z unterscheidet sich vom G20 Z in den breiteren Lamellen.

Optional auch mit Insektenschutz aus Edelstahl 2.3 x 2.3 mm erhältlich.

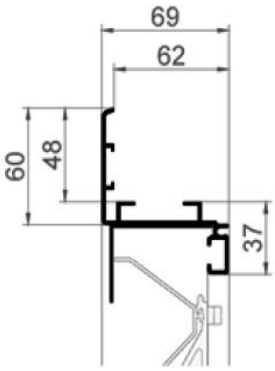

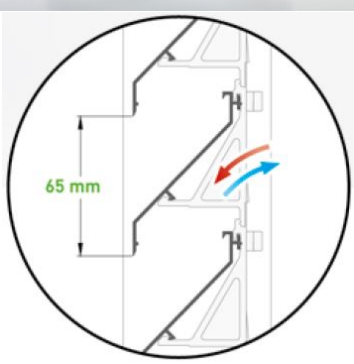

G 50Z
Einbaumauergitter
mit Flansch

Metallbauteile Schibler AG
www.metallbauteile.ch
info@metallbauteile.ch
CH-6274 Eschenbach
Tel. 041 449 00 80 Fax 041 449 00 89

Fahrradunterstand AKTINA

12.03

Fahrradunterstand in 3 Varianten für 2-9 Zweiradfahrzeuge
Robuste Stahlrohr-Konstruktion in feuerverzinkter Ausführung mit verstellbaren Füssen.
Formschöne Viertelkreisoptik mit transparenter 4mm Plexiglas-Überdachung, UV-Vergütung.
Optional mit Lenkerhaltesystem und Seitenwände wahlweise einseitig oder beidseitig.
Einfache Selbstmontage.
CH-Qualität aus ISO-zertifizierter, hausinterner Produktion.

Mehr Infos auf unserer Homepage
https://fahrradunterstand-shop.ch/

Modell Aktina 190

Masse BxHxT ca. 1900 x 2080 x 2050mm
Platz für 4-5 Fahrräder oder 2 Motorräder

Optionen nach Wahl:
Seitenwand links / rechts oder beidseitig
Parksystem mit 8 Bikebügel für 4 Fahrräder
Koppelbar mit Modell Aktina 285 oder 380

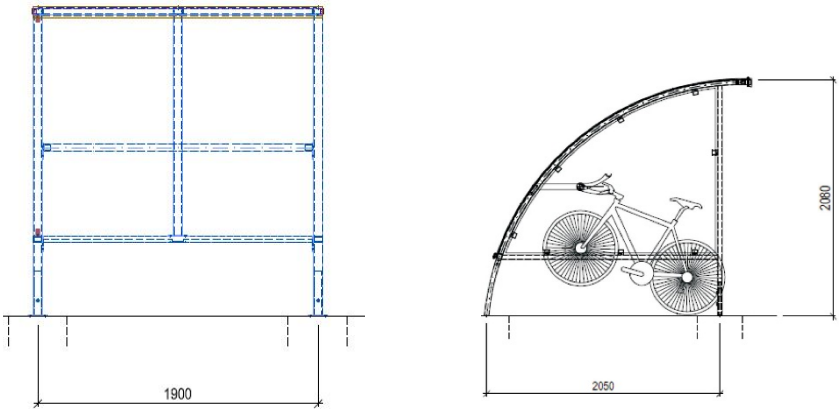

Modell Aktina 285

Masse BxHxT ca. 2850 x 2080 x 2050mm
Platz für 6-7 Fahrräder oder 3 Motorräder

Optionen nach Wahl:
Seitenwand links / rechts oder beidseitig
Parksystem mit 8 Bikebügel für 4 Fahrräder
Parksystem mit 12 Bikebügel für 6 Fahrräder
Koppelbar mit Modell Aktina 190 oder 380

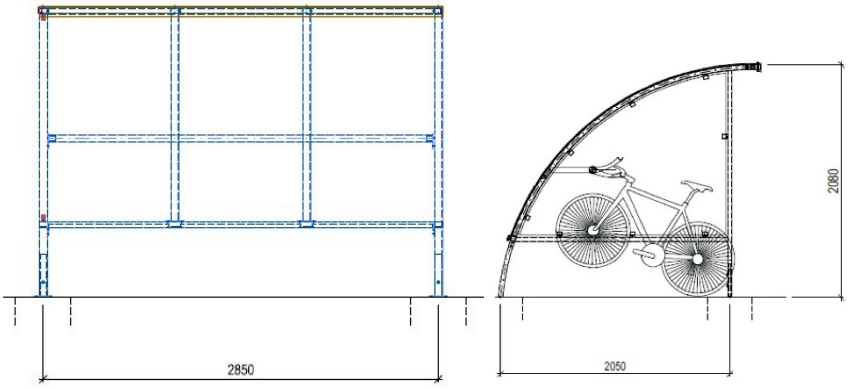

Modell Aktina 380

Masse BxHxT ca. 3800 x 2080 x 2050mm
Platz für 8-9 Fahrräder oder 4 Motorräder

Optionen nach Wahl:
Seitenwand links / rechts oder beidseitig
Parksystem mit 8 Bikebügel für 4 Fahrräder
Parksystem mit 12 Bikebügel für 6 Fahrräder
Parksystem mit 16 Bikebügel für 8 Fahrräder
Koppelbar mit Modell Aktina 190 oder 285

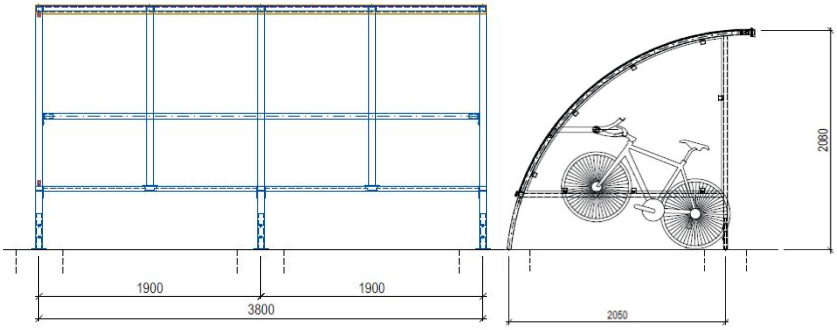

Metallbauteile Schibler AG
www.metallbauteile.ch
info@metallbauteile.ch
CH-6274 Eschenbach
Tel. 041 449 00 80 Fax 041 449 00 89

Gitterrostauflage

Die Auflagen aus Kunststoff im Format 800 x 200 mm sind mit allen gängigen Gitterrosten der Maschenweiten 30/10 und 30/30 kompatibel – unabhänig vom Hersteller.

Es gib die Auflagen mit rauer und genoppter Oberfläche. Die Standardfarbe ist RAL 7015 (schiefergrau)

Für mehr Komfort und Sicherheit:

- ***Sichtschutz***
- ***Lärmschutz***
- ***Tierfreundlich***

Bestellinformation MEAfloor 800 x 200 mm

Oberfläche	Bestellnummer	Preis CHF pro Stk.
genoppt	H0601120	23.–

Die Stückpreise sind exkl. MwSt. und Transport

Metallbauteile Schibler AG
www.metallbauteile.ch
info@metallbauteile.ch
CH-6274 Eschenbach
Tel. 041 449 00 80 Fax 041 449 00 89

Gitterroste sind sehr stabil und flexibel einsetzbar. Sie eignen sich daher ideal für Laufwege,Podeste, Gerüste und Treppen.

Allerdings sind Gitterroste bei einigen Anwendungen nur begrenzt komfortabel. Besonders beim Kontakt mit kleinen Laufrollen wie beispielsweise bei Kinderwagen, Rollatoren oder Einkaufswagen entstehen Laufgeräusche und Vibrationen. Im schlimmsten Fall verklemmen sich sogar die Rollen in den Maschen. Für Personen mit Gehhilfe, Stock oder auch spitzen Absätzen können Gitterroste ein unangenehmes Hindernis darstellen.
Eine barrierefreie Nutzung ist nicht gegeben .Auf hohen Treppen oder Podesten löst der freie Blick nach unten bei vielen Menschen Schwindelgefühle aus.
Weiterhin können kleine Gegenstände wie Schlüssel durch die Maschenfallen und andere Personen gefährden oder unwiederbringlich verloren gehen. Für all diese Herausforderungen wurden dieMEAfloor Gitterrostauflagen entwickelt.

Sie sorgen für mehr Komfort und Sicherheit auf Schritt und Tritt.Die Auflagen aus Kunststoff sind mit allen gängigen Gitterrosten der Maschenweiten 30/10 und 30/30 kompatibel – unabhängig vom Hersteller. Es gibt sie mit rauer oder genoppter Oberfläche.

Mit MEAfloor können Sie die Vorteile von Gitterrosten auch in Bereichen nutzen, wo mehr Komfort und Sicherheit erwünscht sind oder spezielle Anforderungen herrschen.
Dies ist überall da der Fall, wo mit Publikumsverkehr gerechnet wird. Bei der Erschließung von Veranstaltungsarealen und Gebäuden durch Treppen, Übergängen und Laufflächen sorgen MEAfloor Gitterrostauflagen für besten Laufkomfort und mehr Sicherheit.

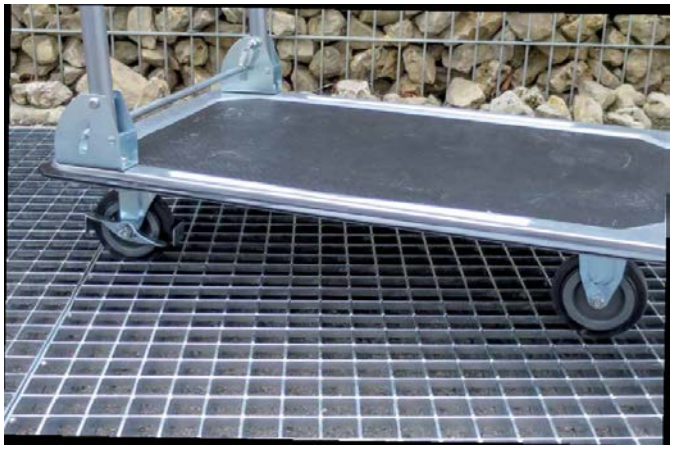

Metallbauteile
Schibler AG
www.metallbauteile.ch
info@metallbauteile.ch
CH-6274 Eschenbach
Tel. 041 449 00 80 Fax 041 449 00 89